FICHE TECHNIQUE ***BROYEUR A CISAILLES ROTATIVES***

BDR 30

Caractéristiques techniques	BDR 30
Puissance moteur :	3 KW - 380Tri
Poids du bloc	250 Kg
Type de couteaux	8 mm, 3 bec
Racleurs	8 mm
Section de travail	290 x 260
Couple motoreducteur	1900 N.m
Vitesse des arbres	14 Trs/min et 7 Trs/min

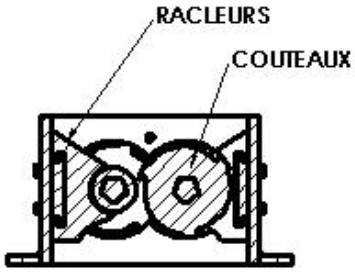

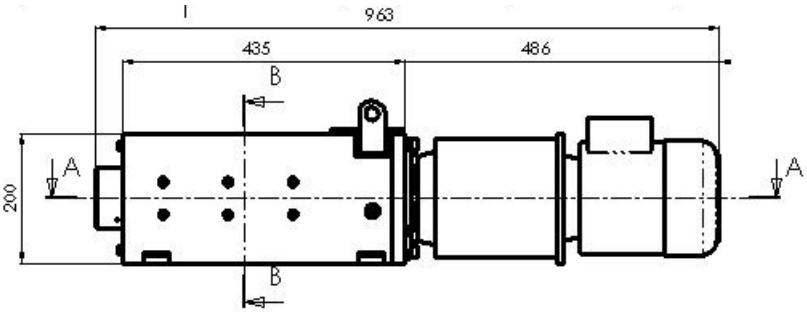

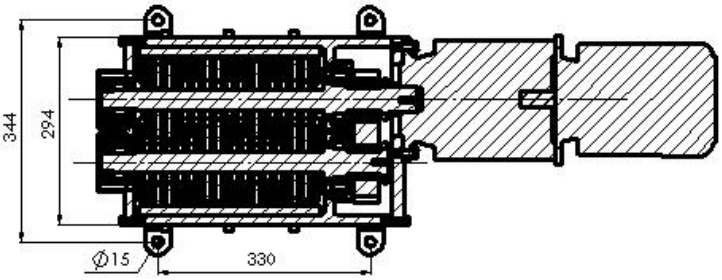

Exemples de débits		
Papier / carton	Kg/h	80
Joint caoutchouc	Kg/h	60

Type de chargement	- Tapis - Vis sans fin - Releveur basculeurs de conteneur - Manuel
Type d'évacuation du broyats	- conteneurs - tapis - vis sans fin - système séparation liquide / solide -…

<u>Protection à prévoir sur votre arrivée électrique :</u>

- Un disjoncteur MERLIN GERIN, Multi-9, courbe D, (C60N, réf24604-25A)

Rue du Progrès - BP7, Z.A de la Croix Danet, 44140 GENESTON (FRANCE), Tél : 0 240 261 316, Fax : 0 240 261 298
Site : www.ecp-group.com Email : commercial@ecp-group.com